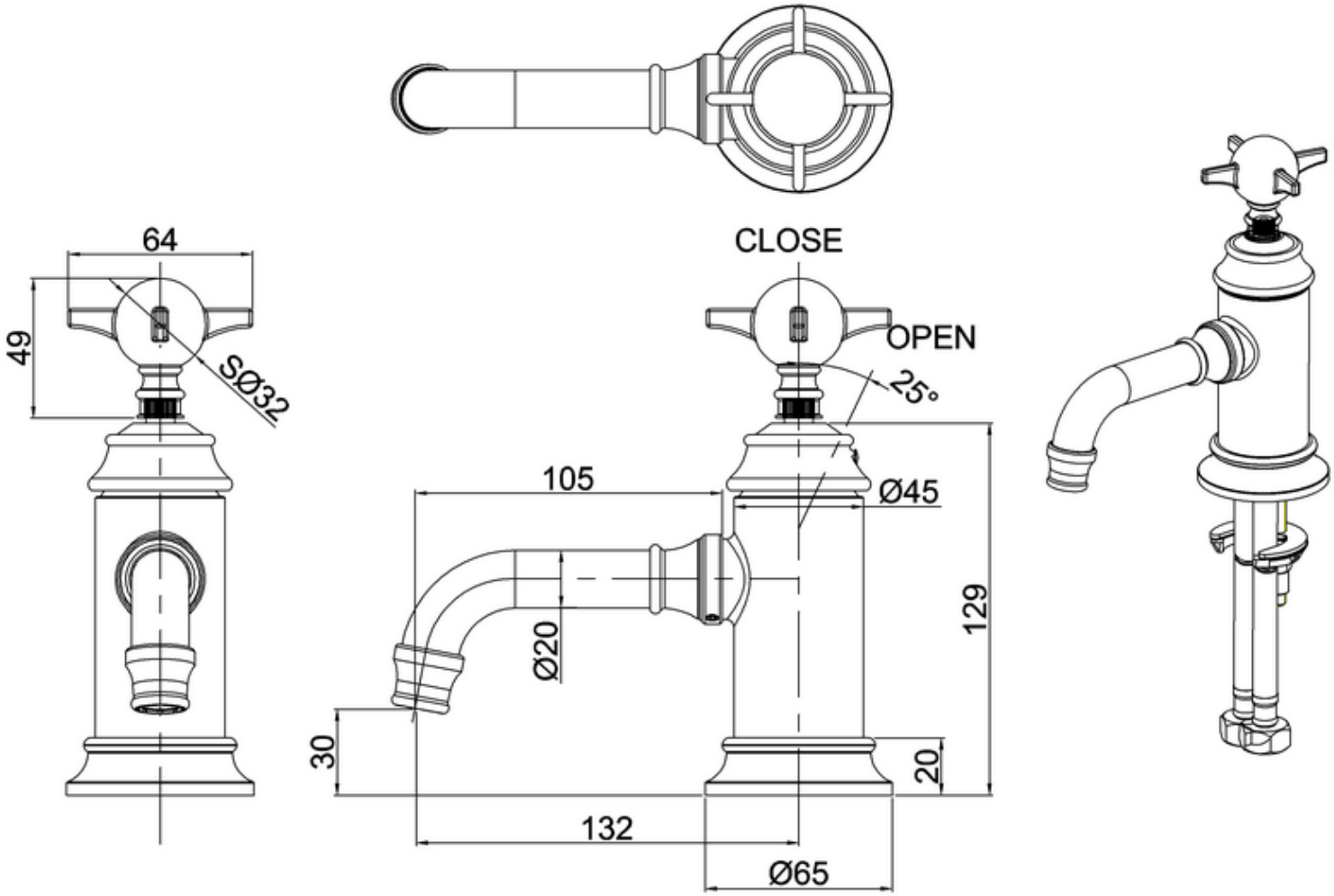
64
49
SØ32
CLOSE
OPEN
25°
105
Ø45
129
Ø20
30
20
132
Ø65