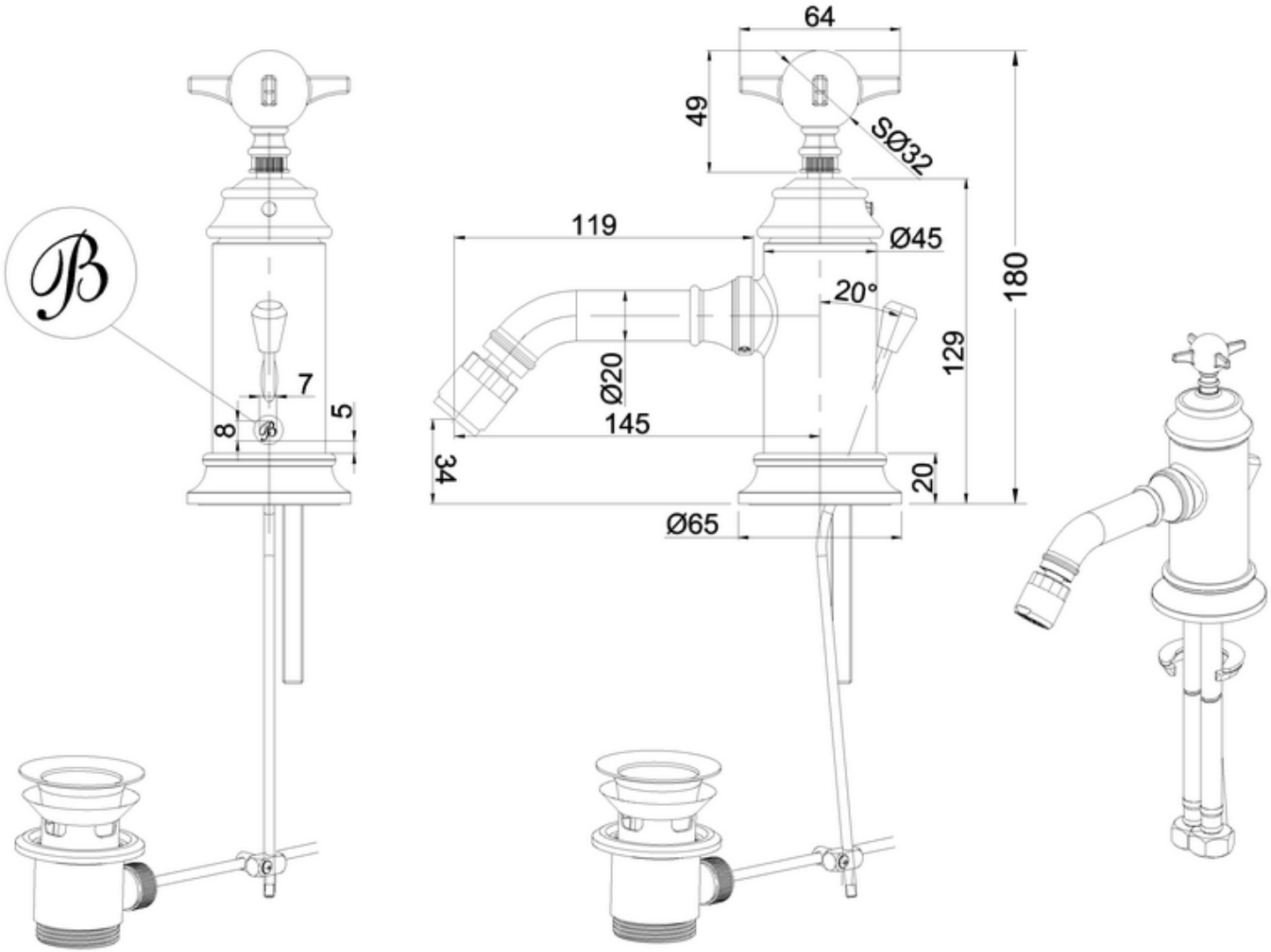
64
49
SØ32
119
Ø45
180
20°
129
Ø20
145
7
5
8
34
20
Ø65