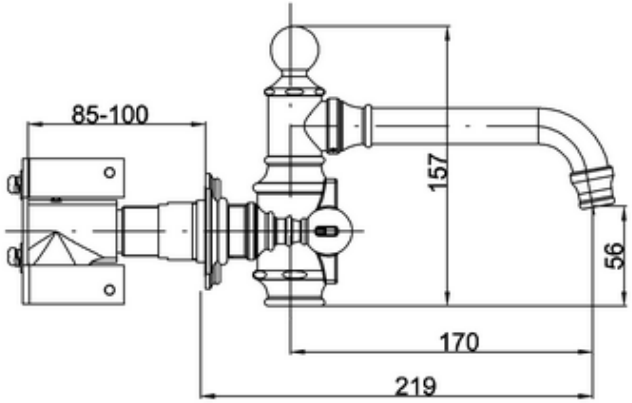
85-100
157
56
170
219

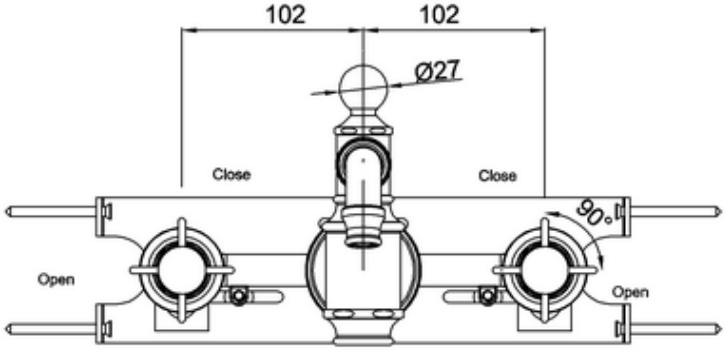
102
102
Ø27
Close
Close
90°
Open
Open

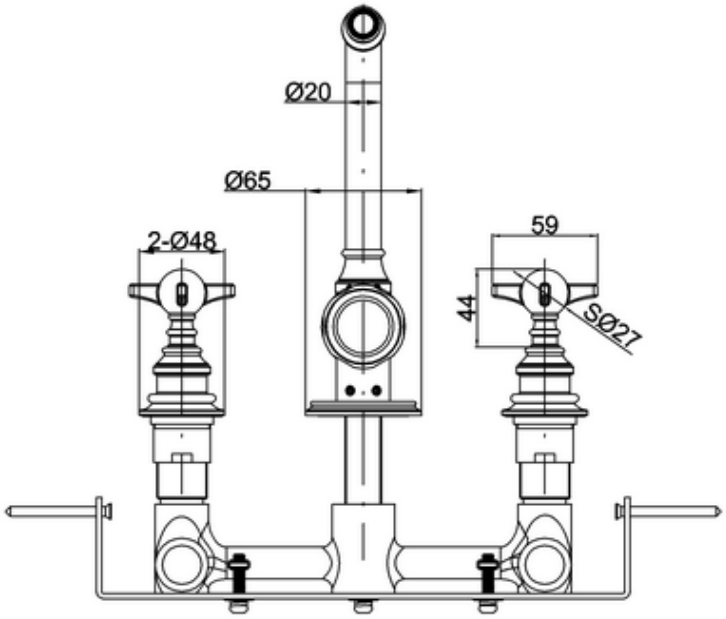
Ø20
Ø65
2-Ø48
59
44
SØ27