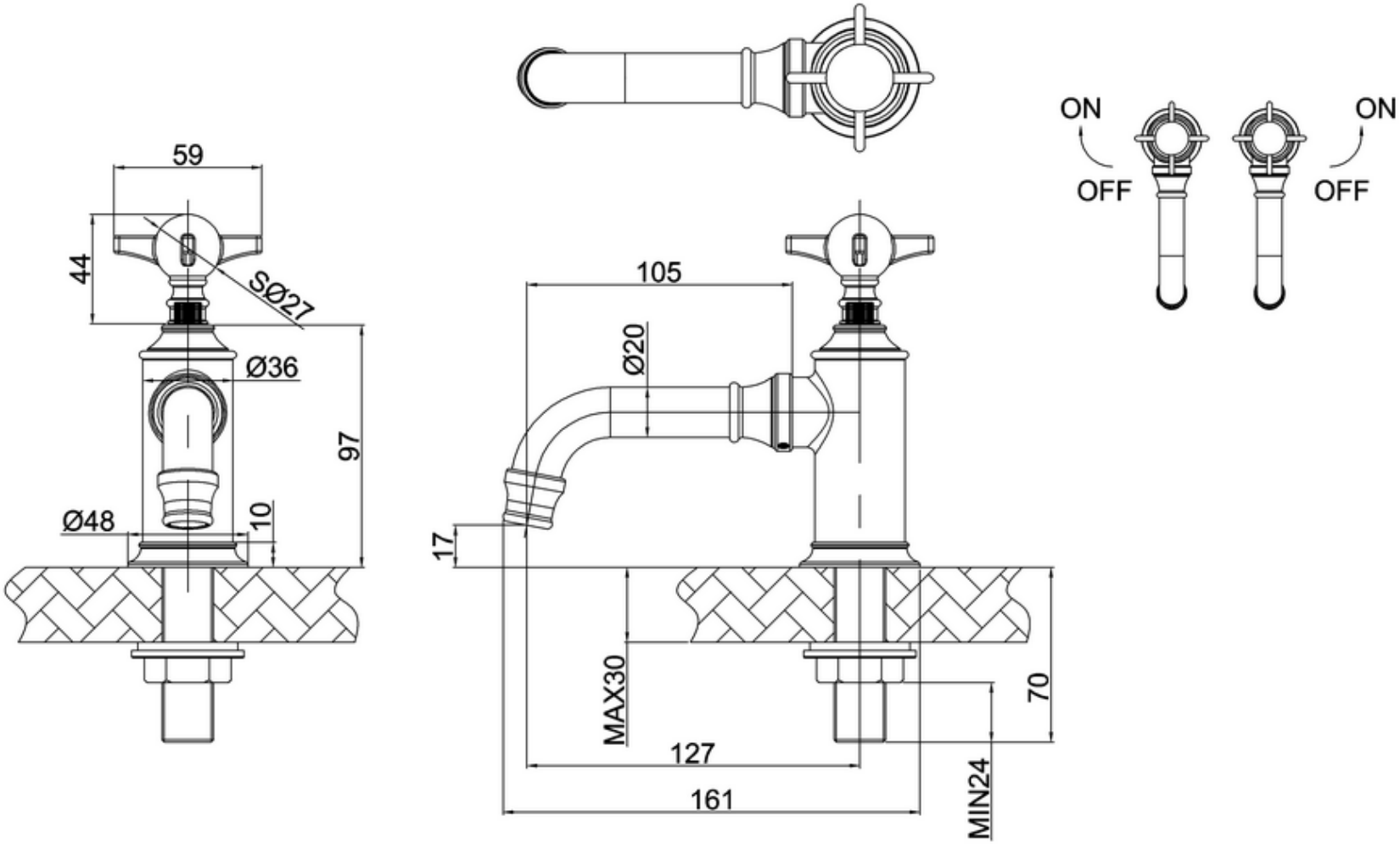
59
44
SØ27
Ø36
97
Ø48
10
105
Ø20
17
MAX30
127
161
70
MIN24
ON
OFF
ON
OFF