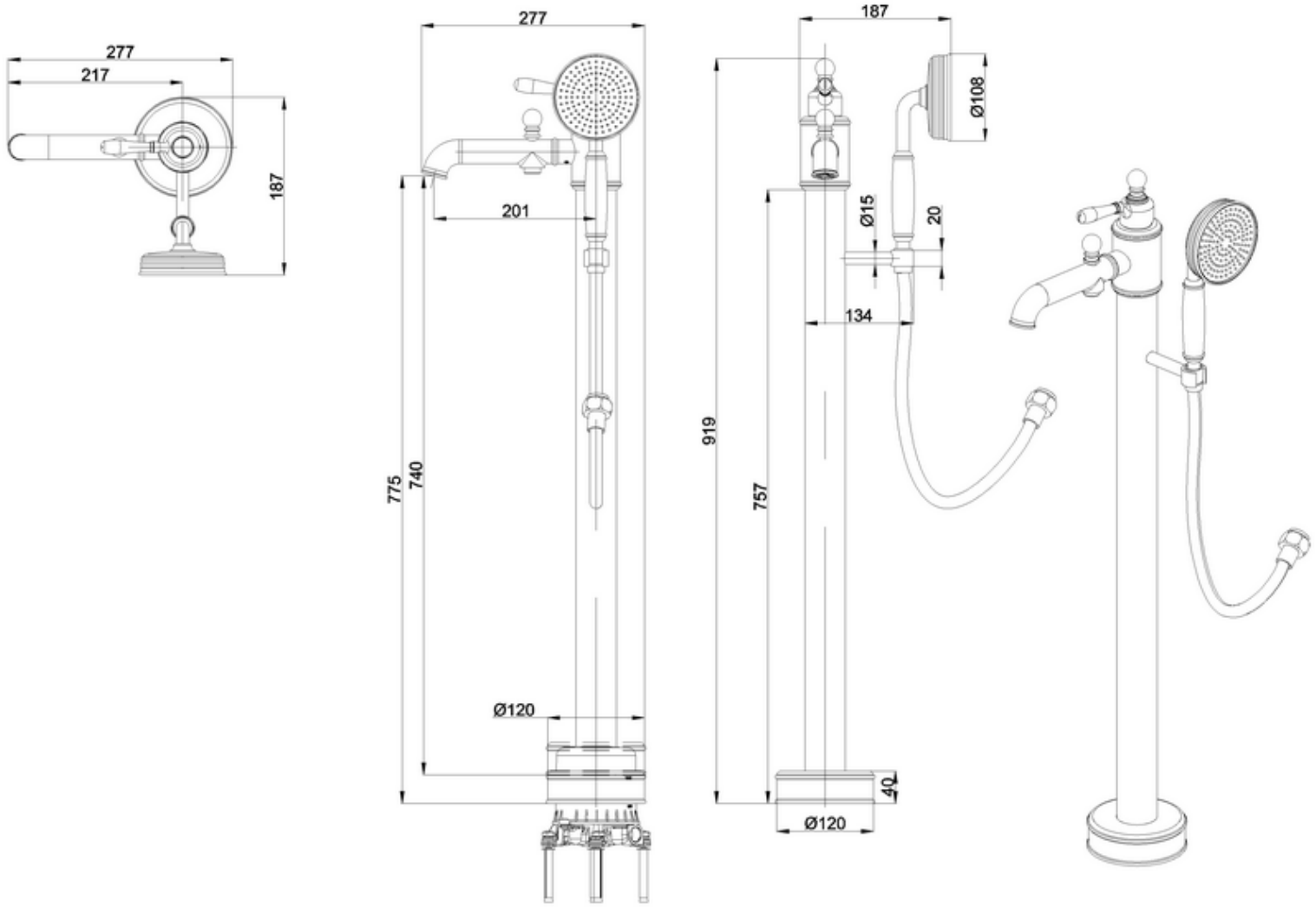
277
217
187
277
201
775
740
Ø120
187
Ø108
Ø15
20
134
919
757
40
Ø120