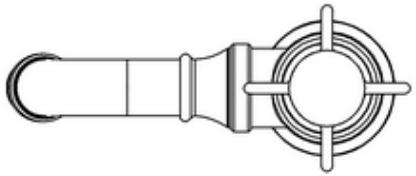

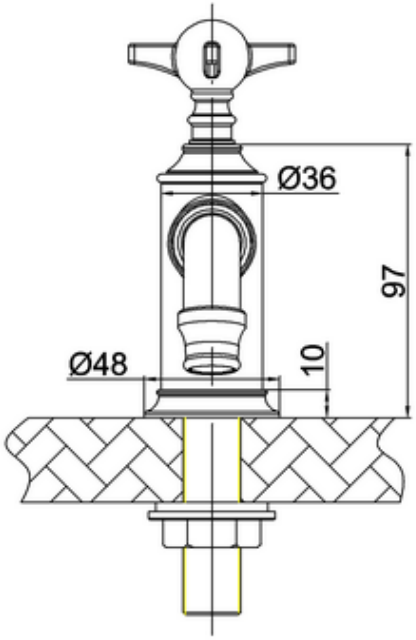
Ø36
97
Ø48
10

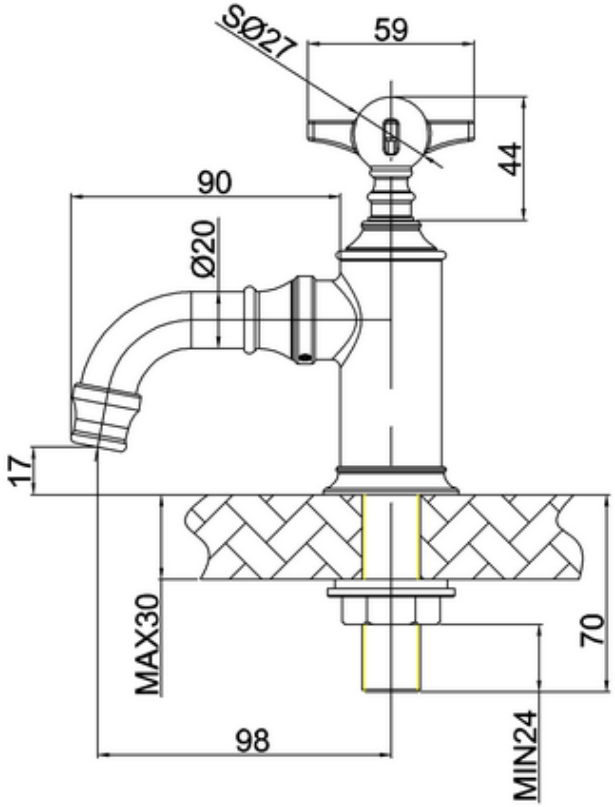
SØ27
59
44
90
Ø20
17
MAX30
70
98
MIN24

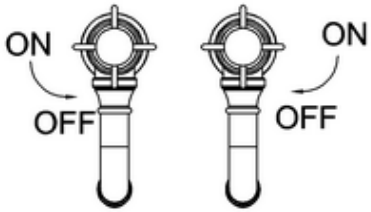
ON
OFF
ON
OFF