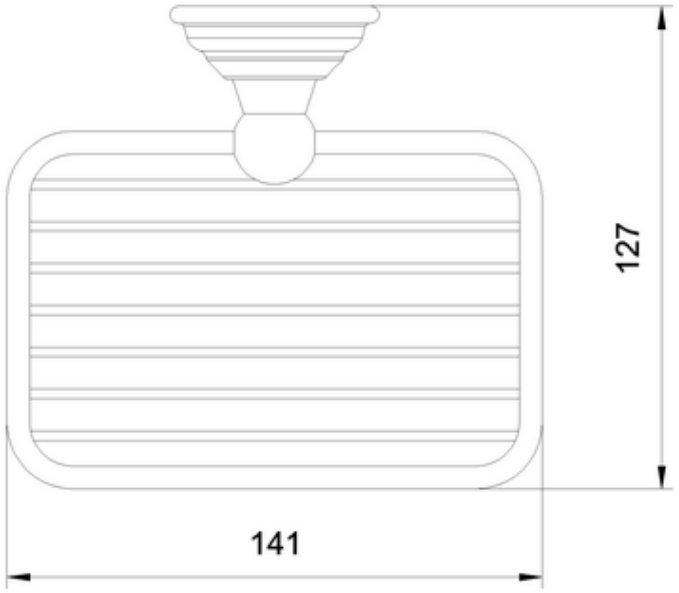
127
141

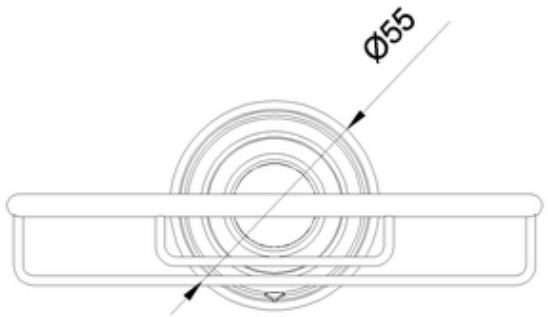
Ø55