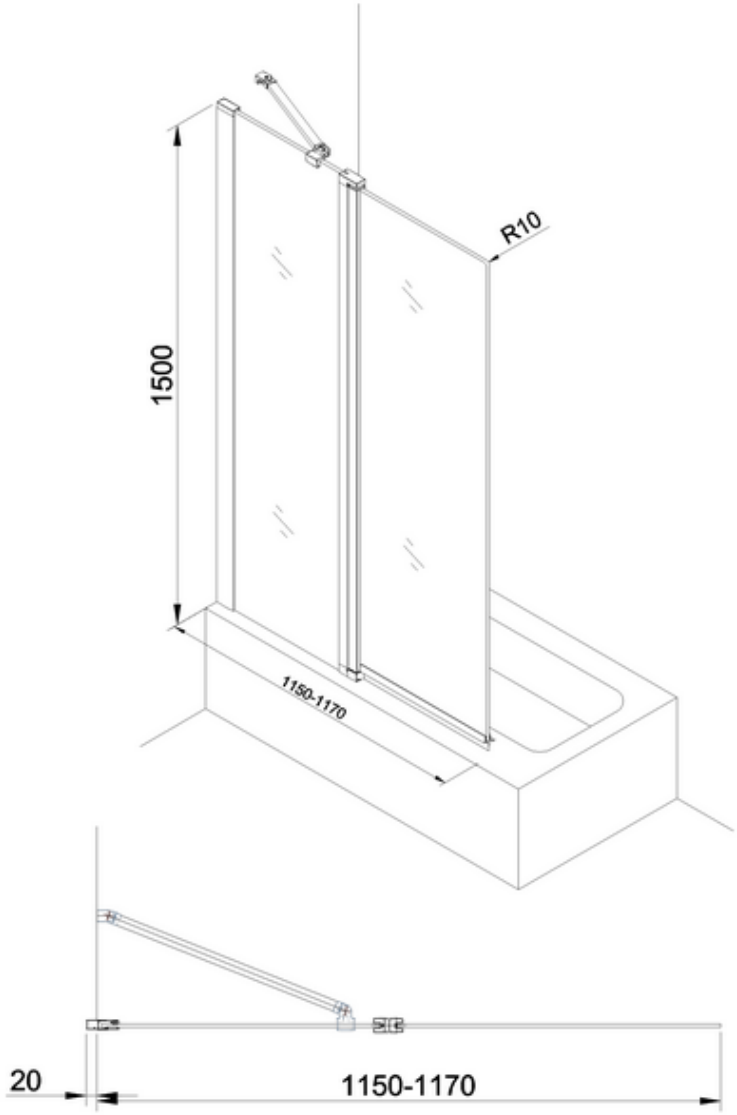
R10
1500
1150-1170
20
1150-1170