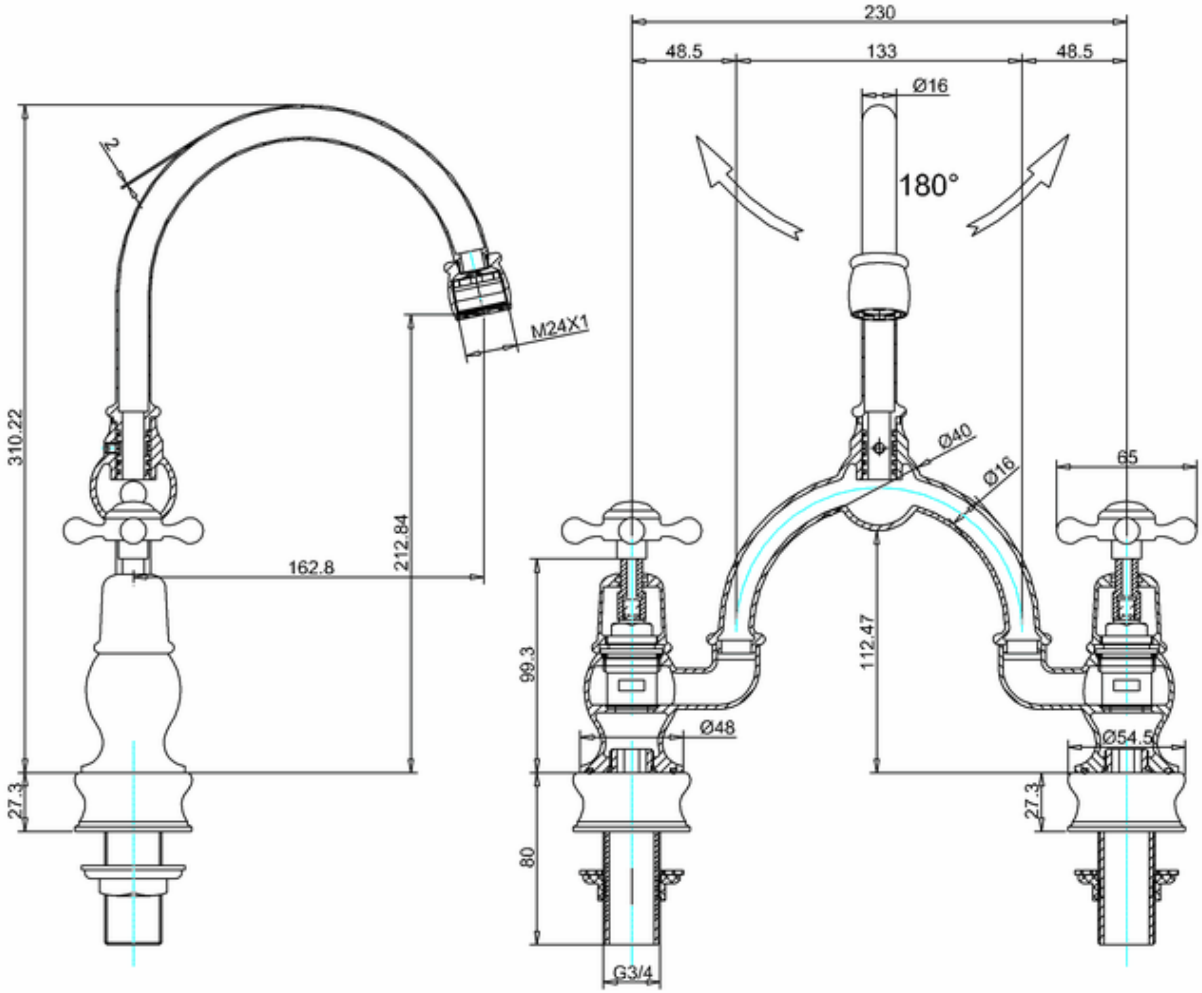
230
48.5
133
48.5
Ø16
180°
M24X1
310.22
212.84
162.8
Ø40
Ø16
65
99.3
112.47
Ø48
Ø54.5
27.3
27.3
80
G3/4