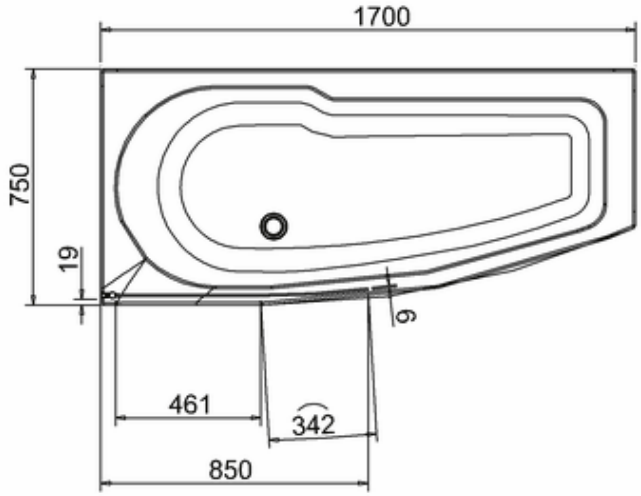
1700
750
19
9
461
342
850

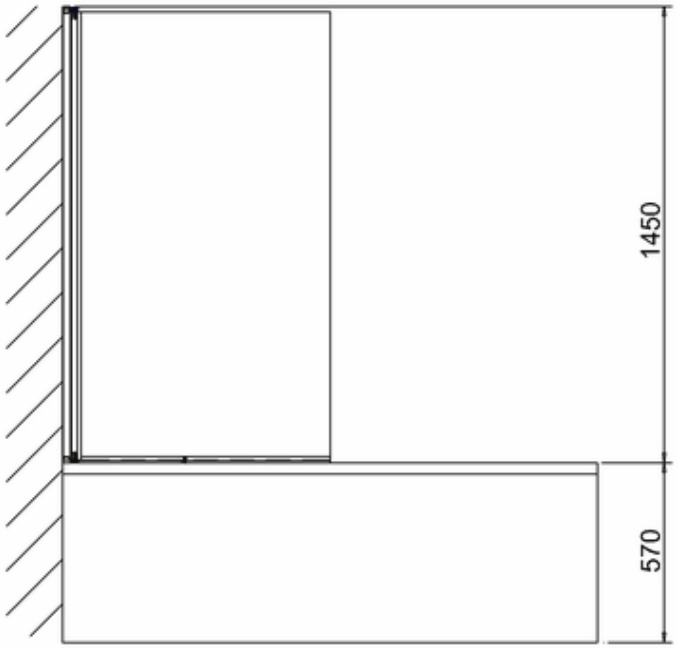
1450
570