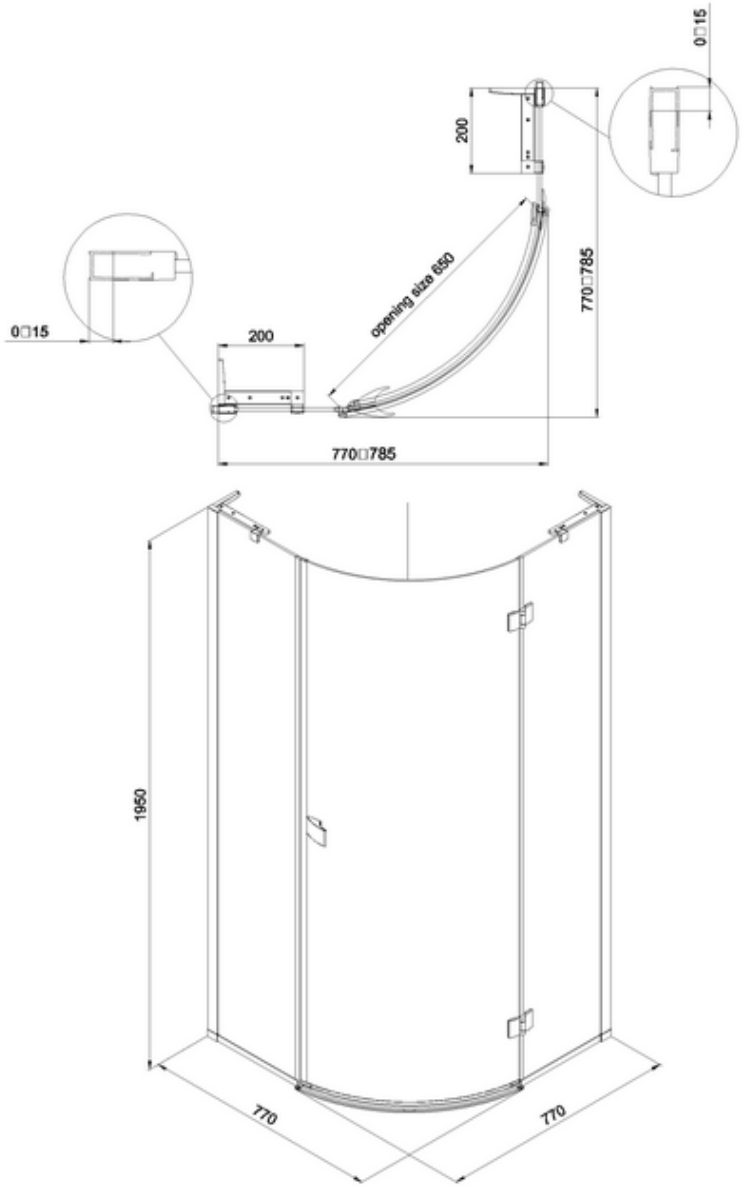
0□15
200
opening size 650
770□785
0□15
200
770□785
1950
770
770