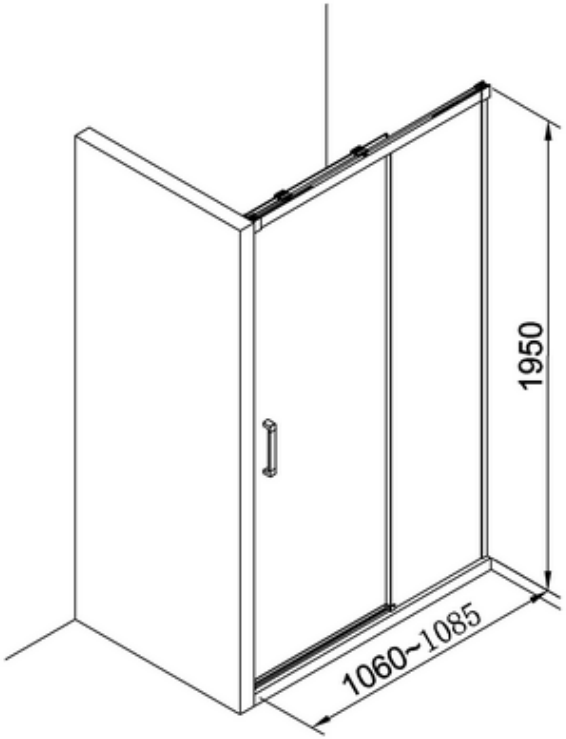
1950
1060~1085

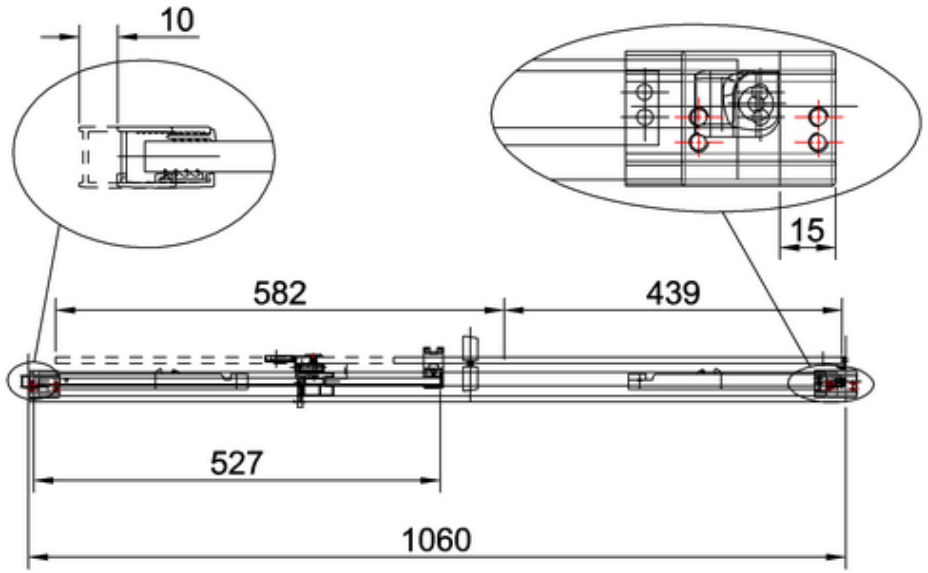
10
15
582
439
527
1060