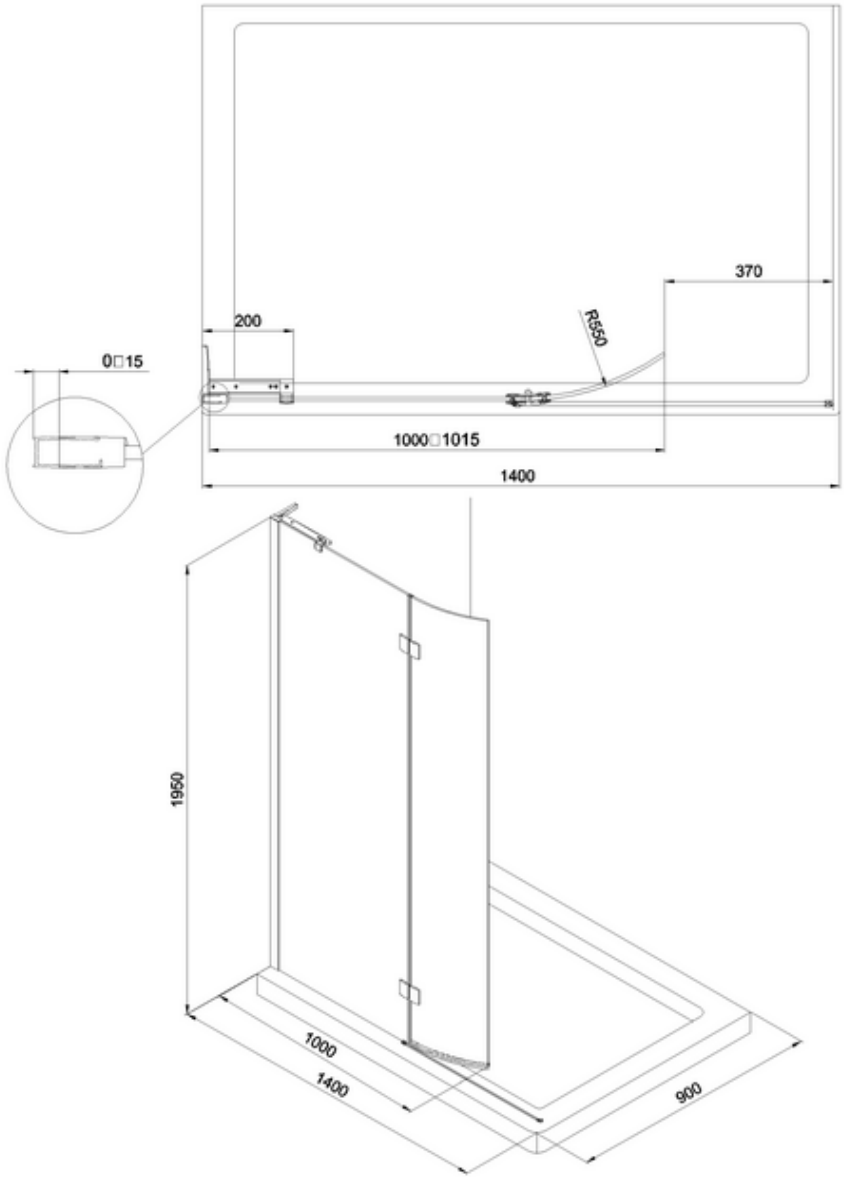
370
200
R550
0□15
1000□1015
1400
1950
1000
1400
900