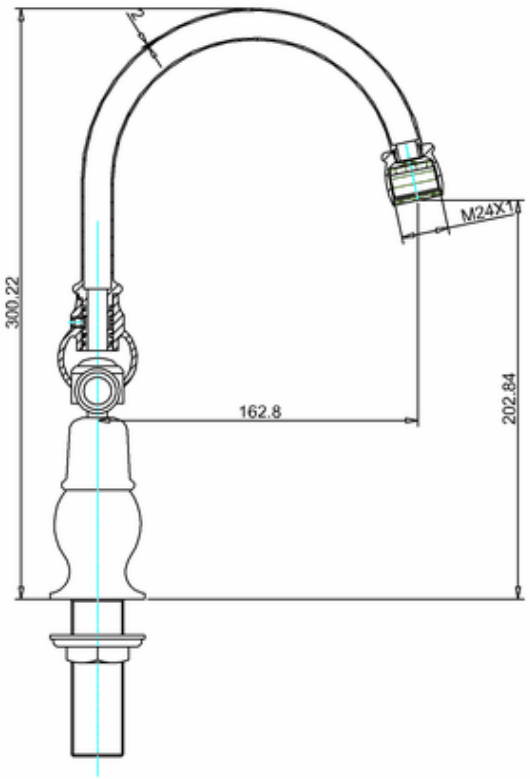
M24X1
300.22
162.8
202.84

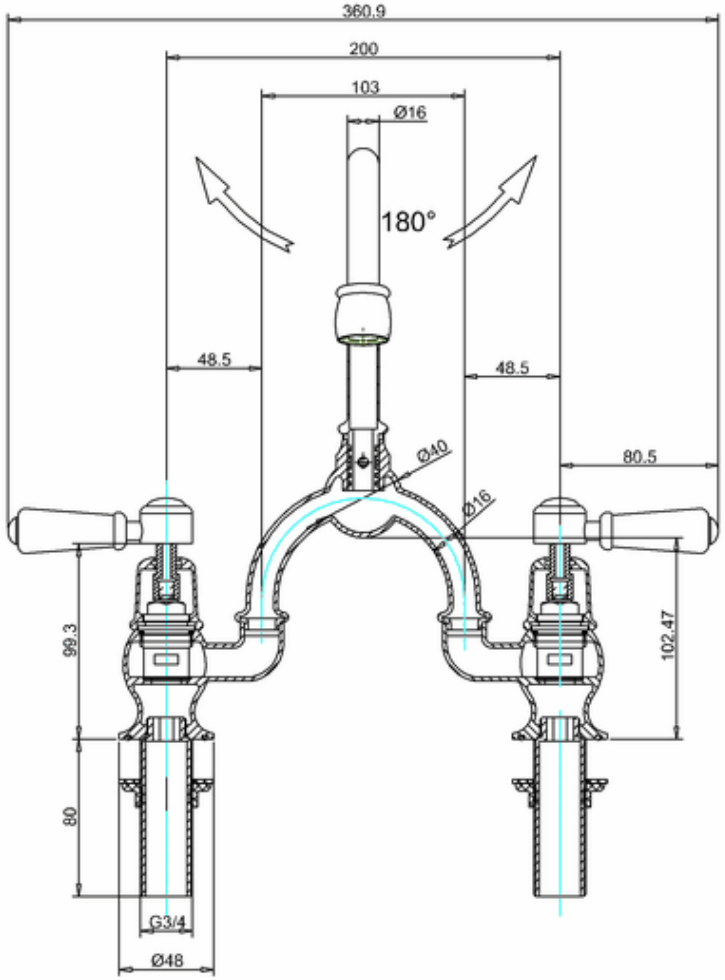
360.9
200
103
Ø16
180°
48.5
48.5
Ø40
80.5
Ø16
99.3
102.47
80
G3/4
Ø48