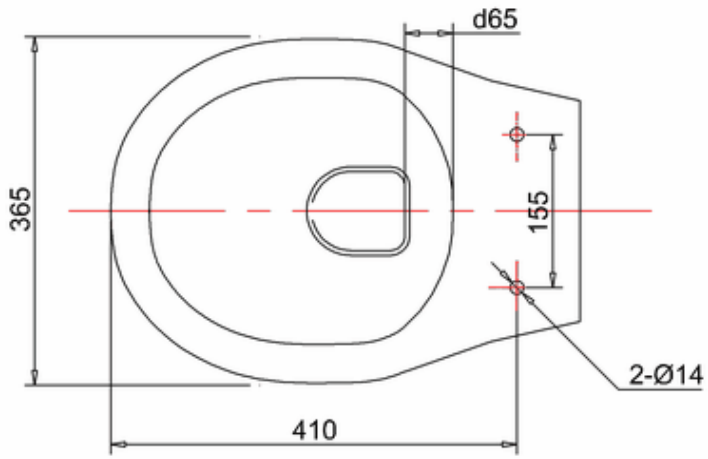
d65
365
155
2-Ø14
410

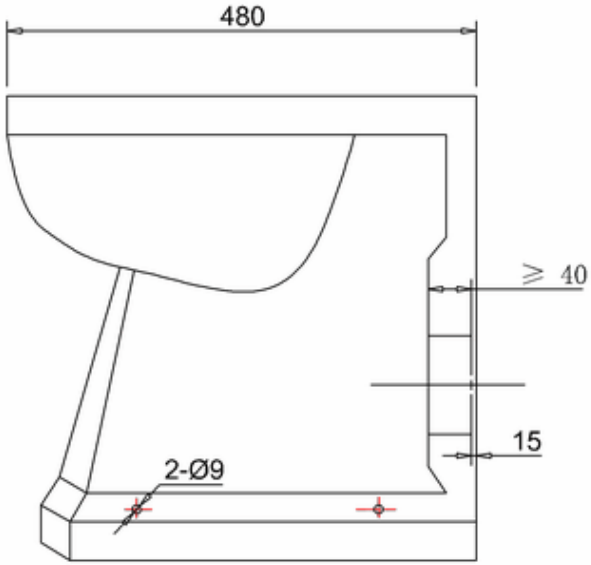
480
≥ 40
15
2-Ø9

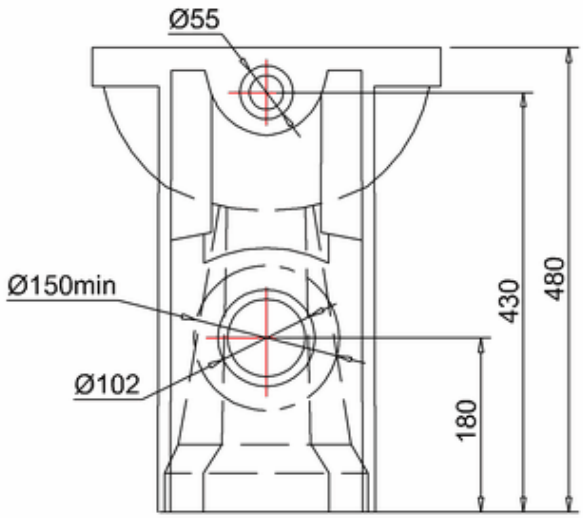
Ø55
Ø150min
Ø102
430
480
180