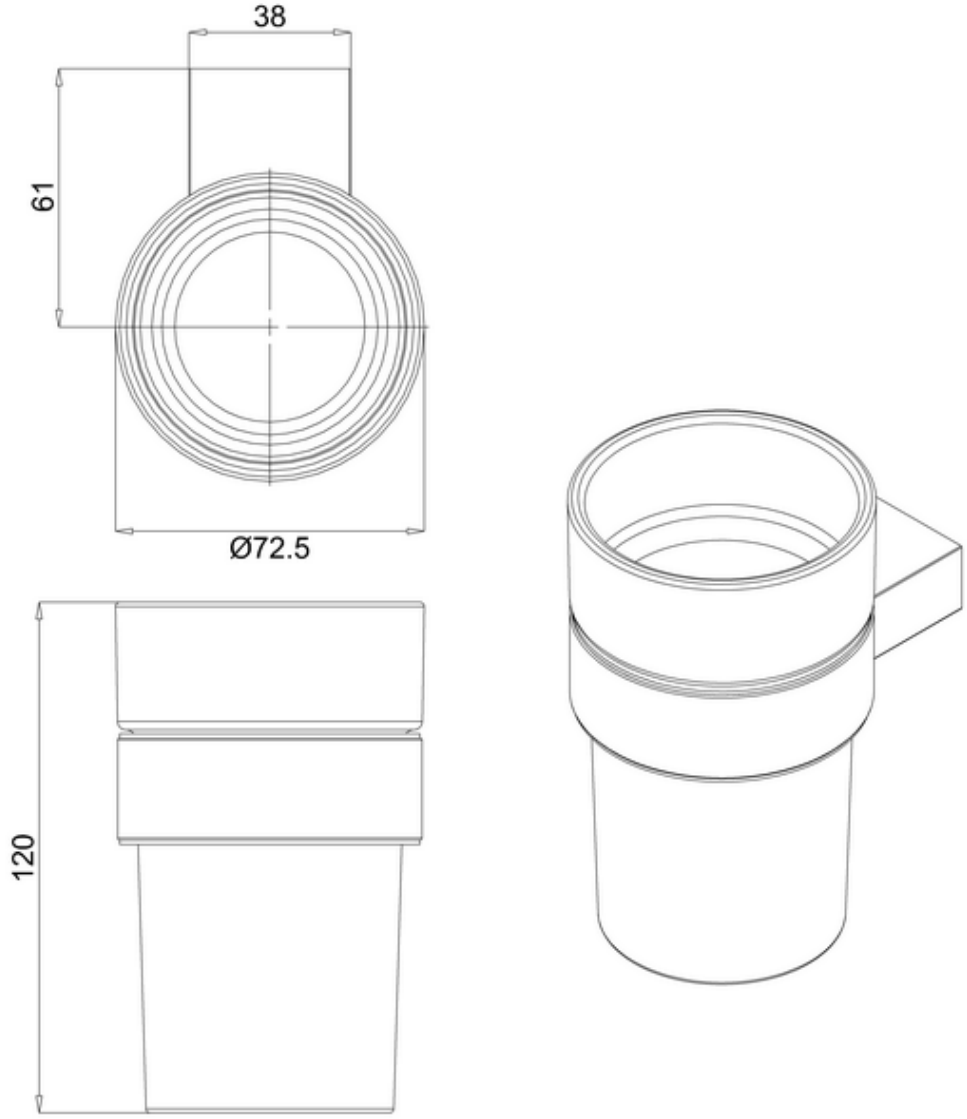
38
61
Ø72.5
120