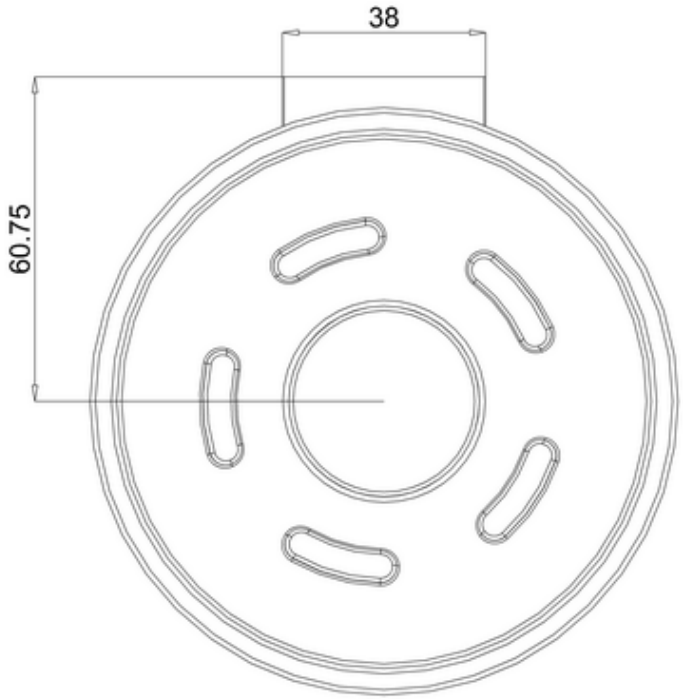
38
60.75

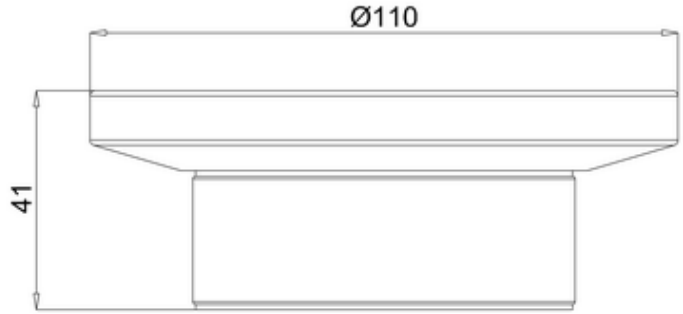
Ø110
41