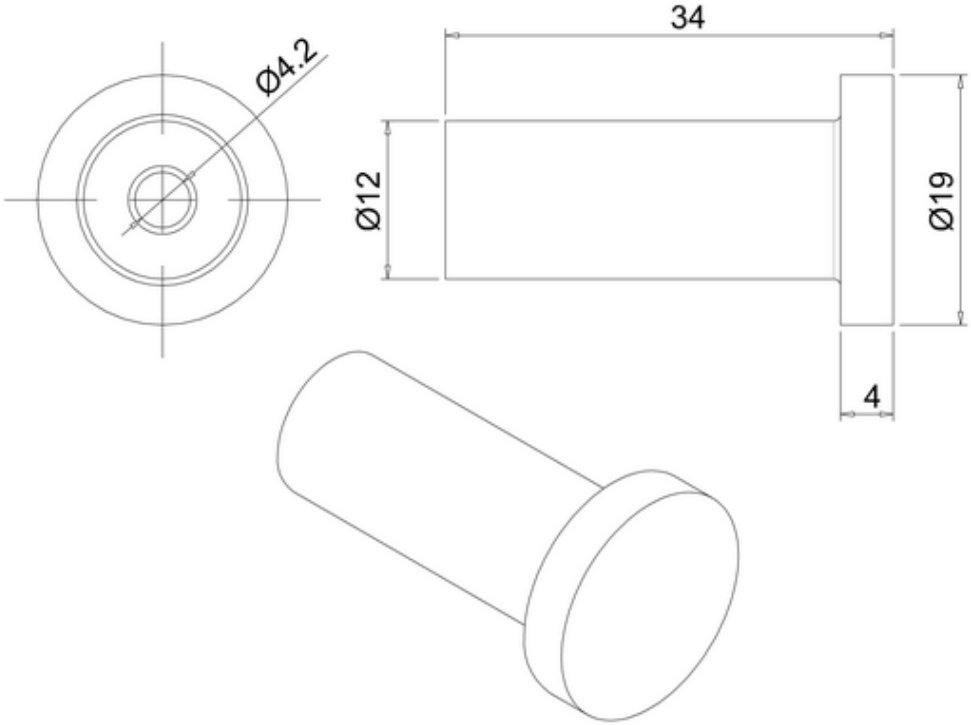
34
Ø4.2
Ø12
Ø19
4