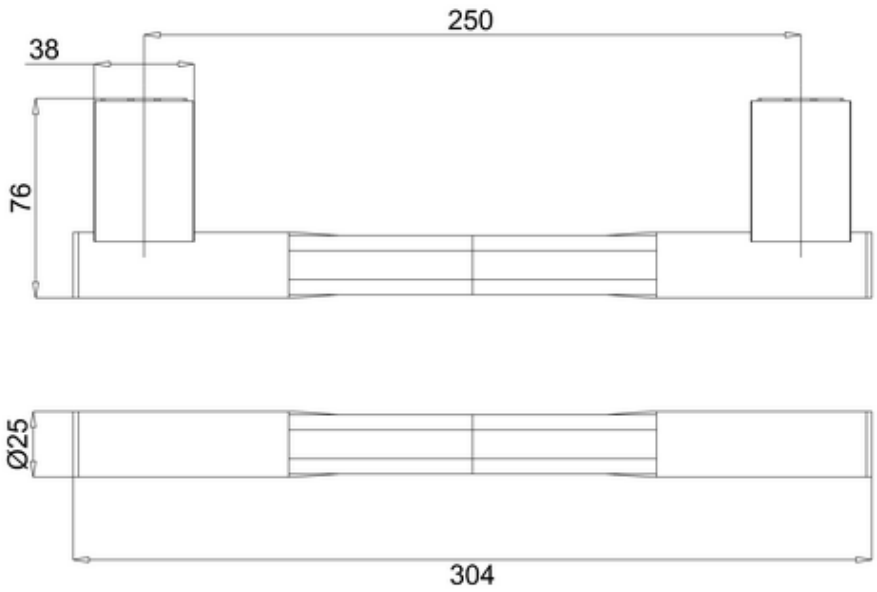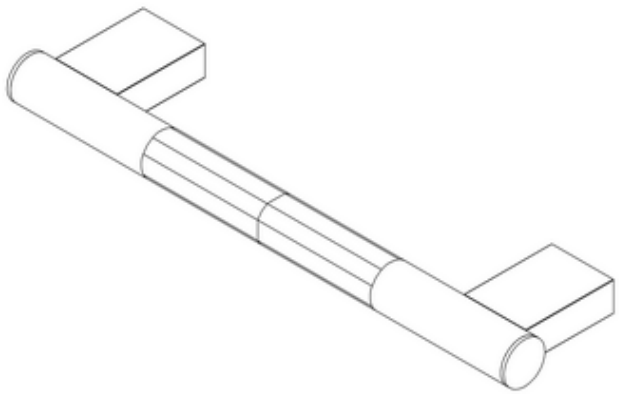
250
38
76
Ø25
304