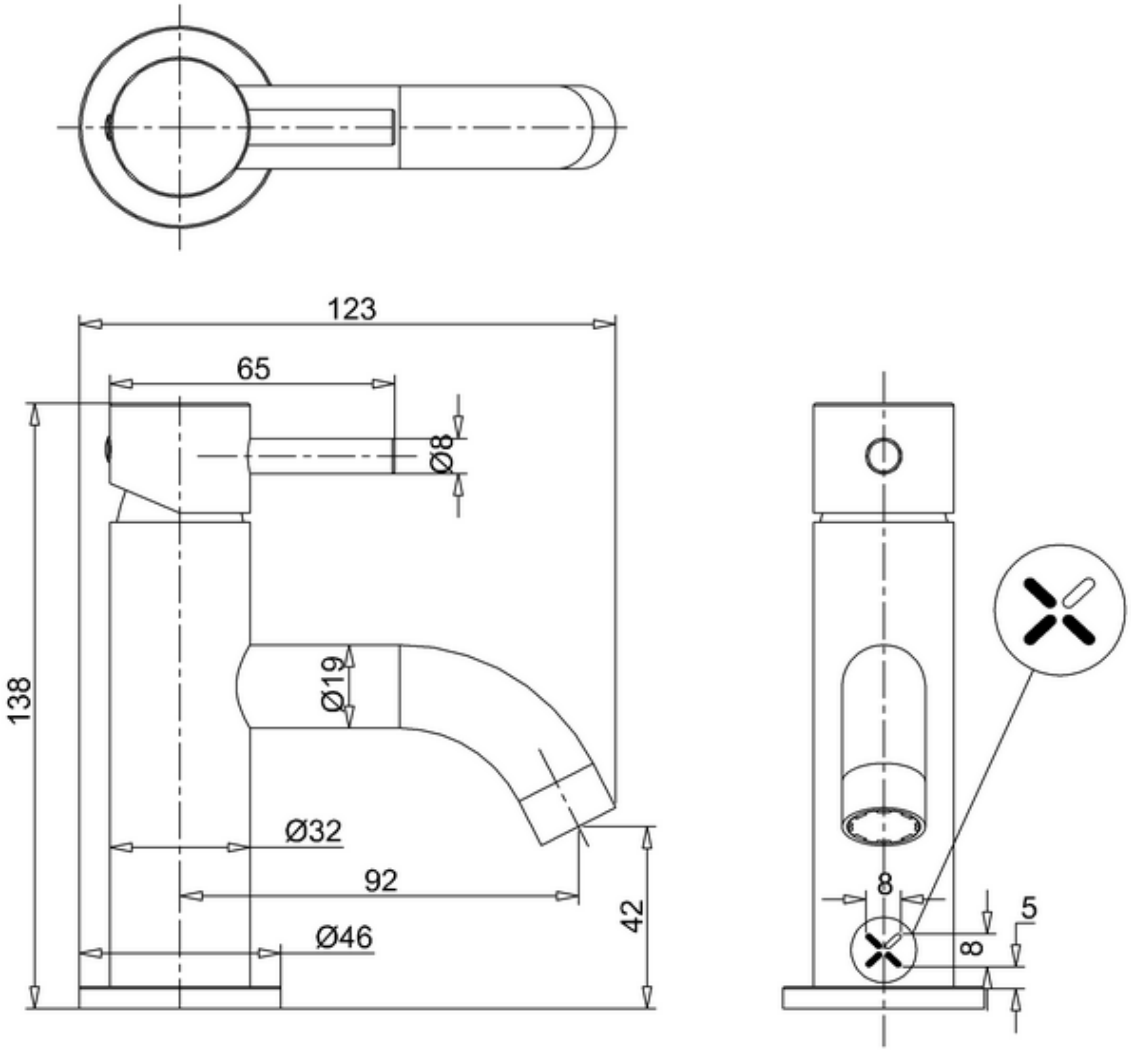
123
65
Ø8
138
Ø19
Ø32
92
42
Ø46
8
5
8