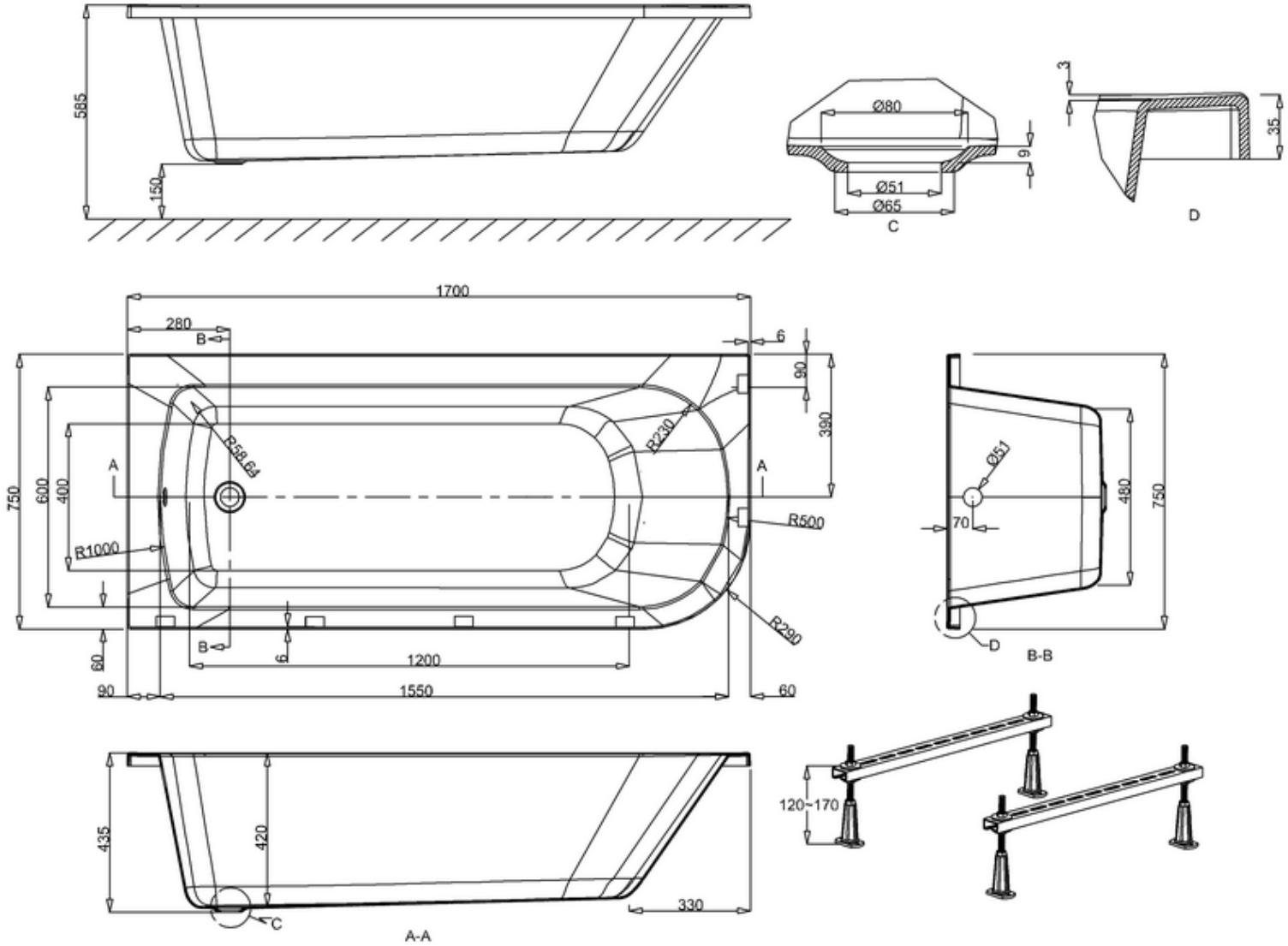
585
150
Ø80
9
Ø51
Ø65
C
3
35
D
1700
280
B
6
90
390
R230
R59.64
A
A
750
600
400
R1000
R500
R290
60
B
6
1200
90
1550
60
Ø51
70
480
750
D
B-B
435
420
330
C
A-A
120~170