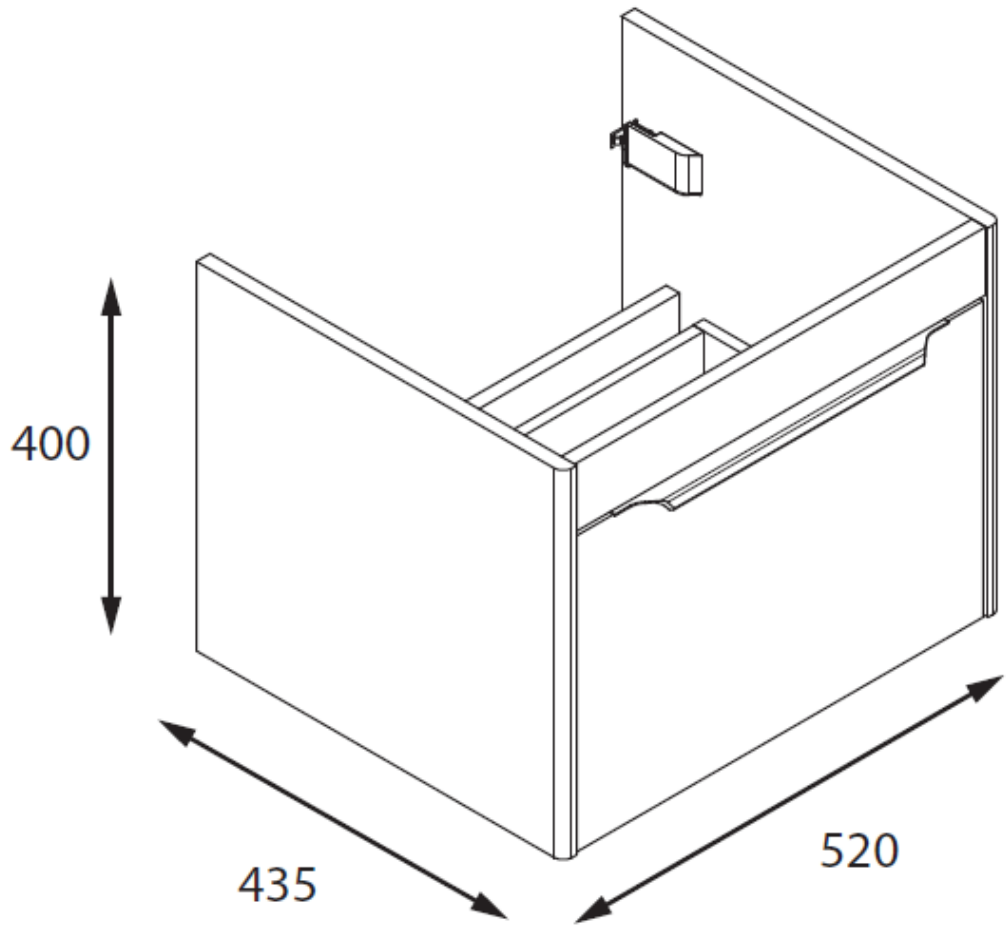
400
435
520