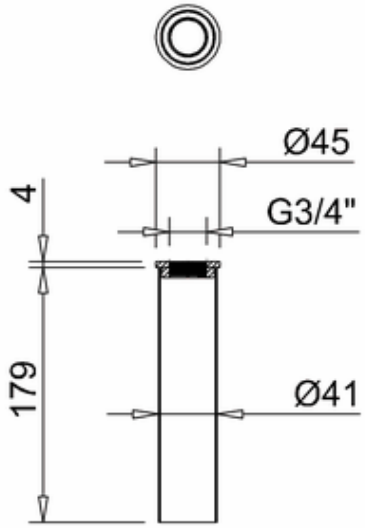
Ø45
G3/4"
4
179
Ø41

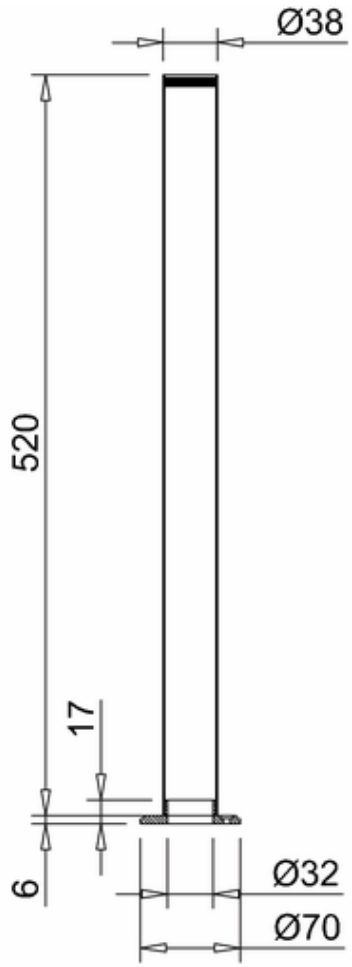
Ø38
520
17
6
Ø32
Ø70

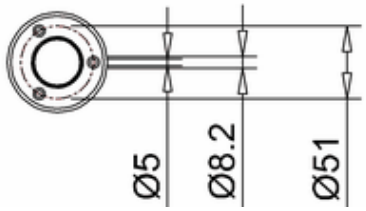
Ø5
Ø8.2
Ø51