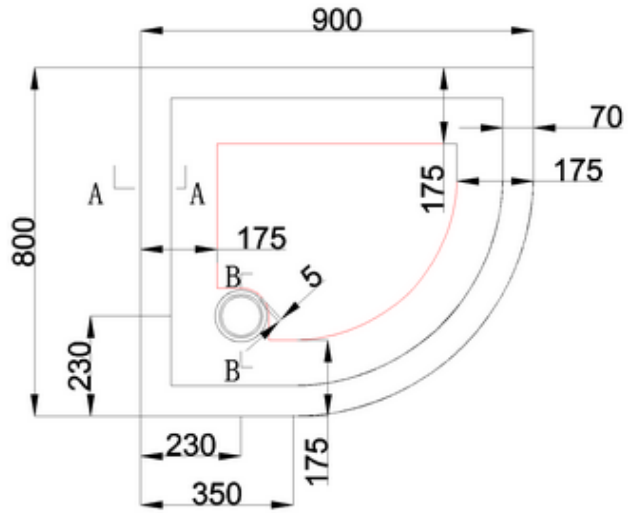
900
70
175
175
800
A
A
175
B
B
230
230
350
175

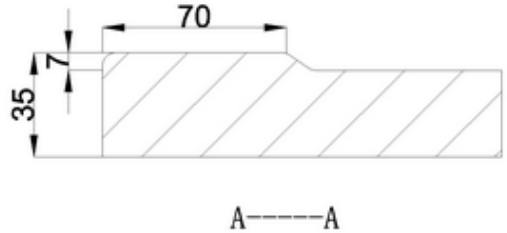
70
7
35
A------A

35
22

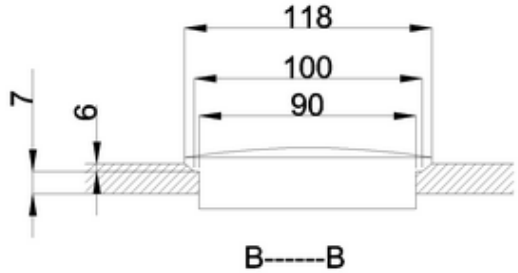
118
100
90
7
6
B------B

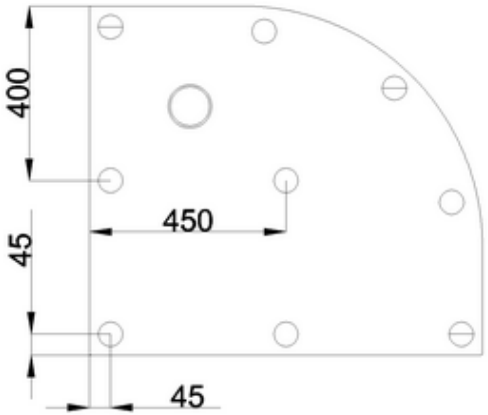
400
450
45
45