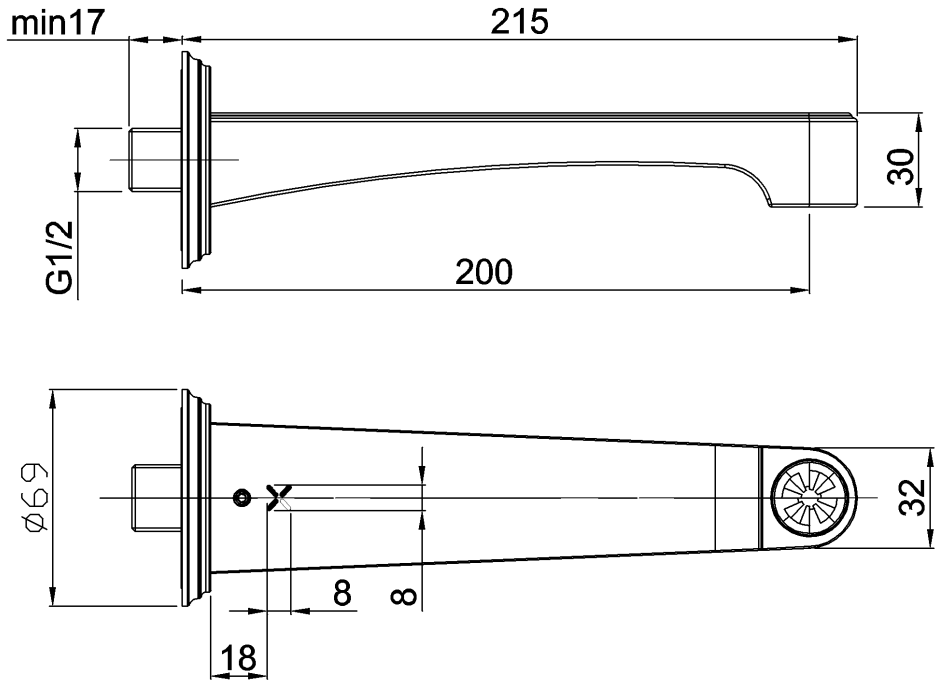
min17
215
30
G1/2
200
ø69
32
8
8
18