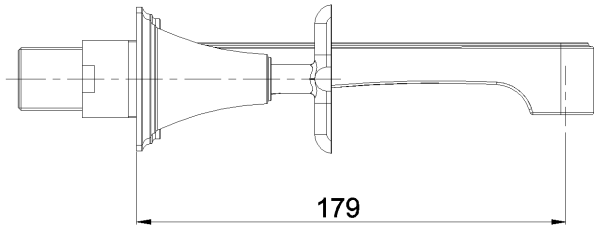
179

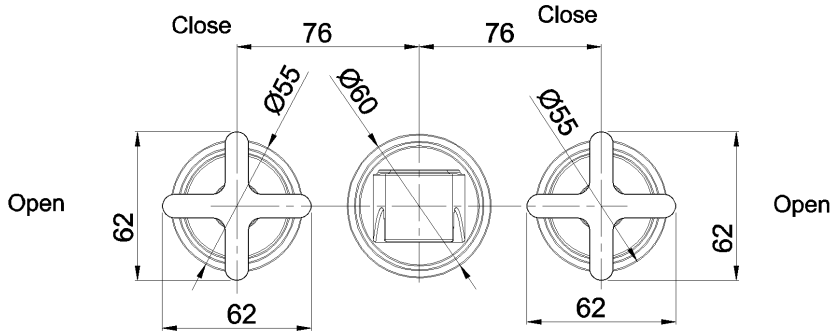
Close
76
76
Close
Ø55
Ø60
Ø55
Open
Open
62
62
62
62

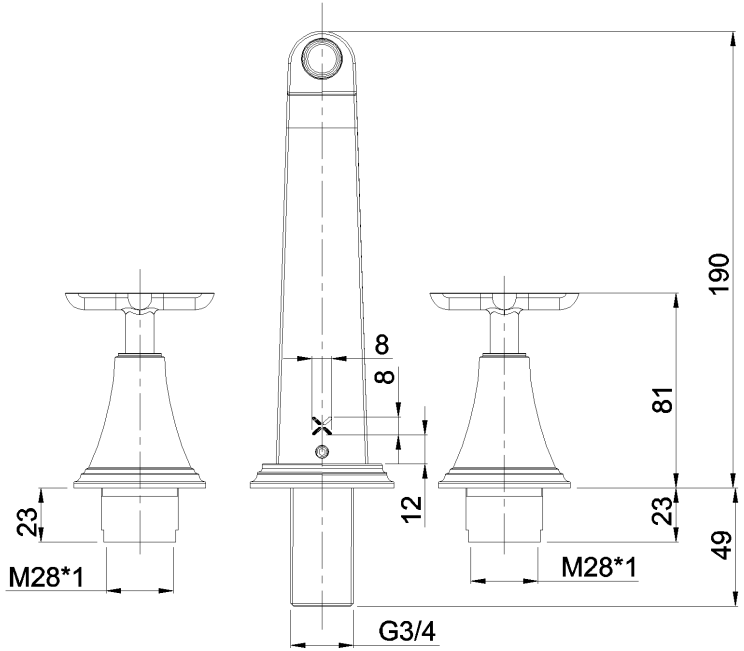
190
8
8
81
12
23
23
49
M28*1
M28*1
G3/4