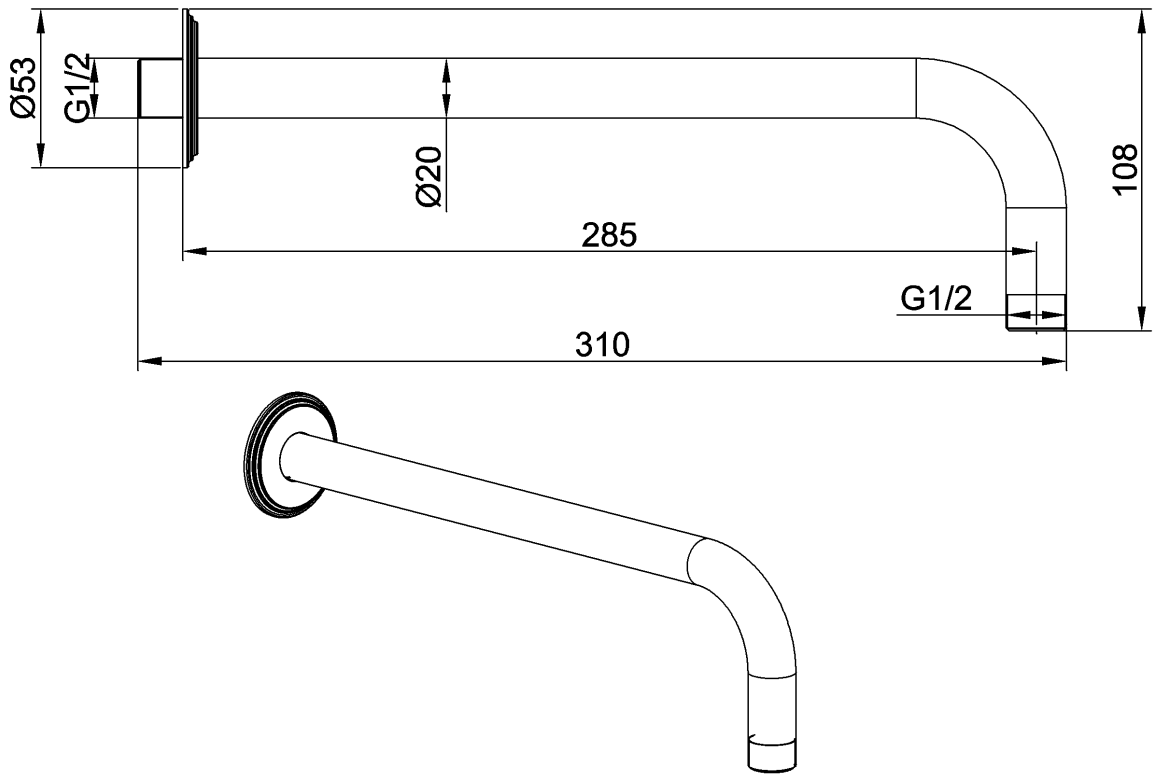
Ø53
G1/2
Ø20
285
108
G1/2
310