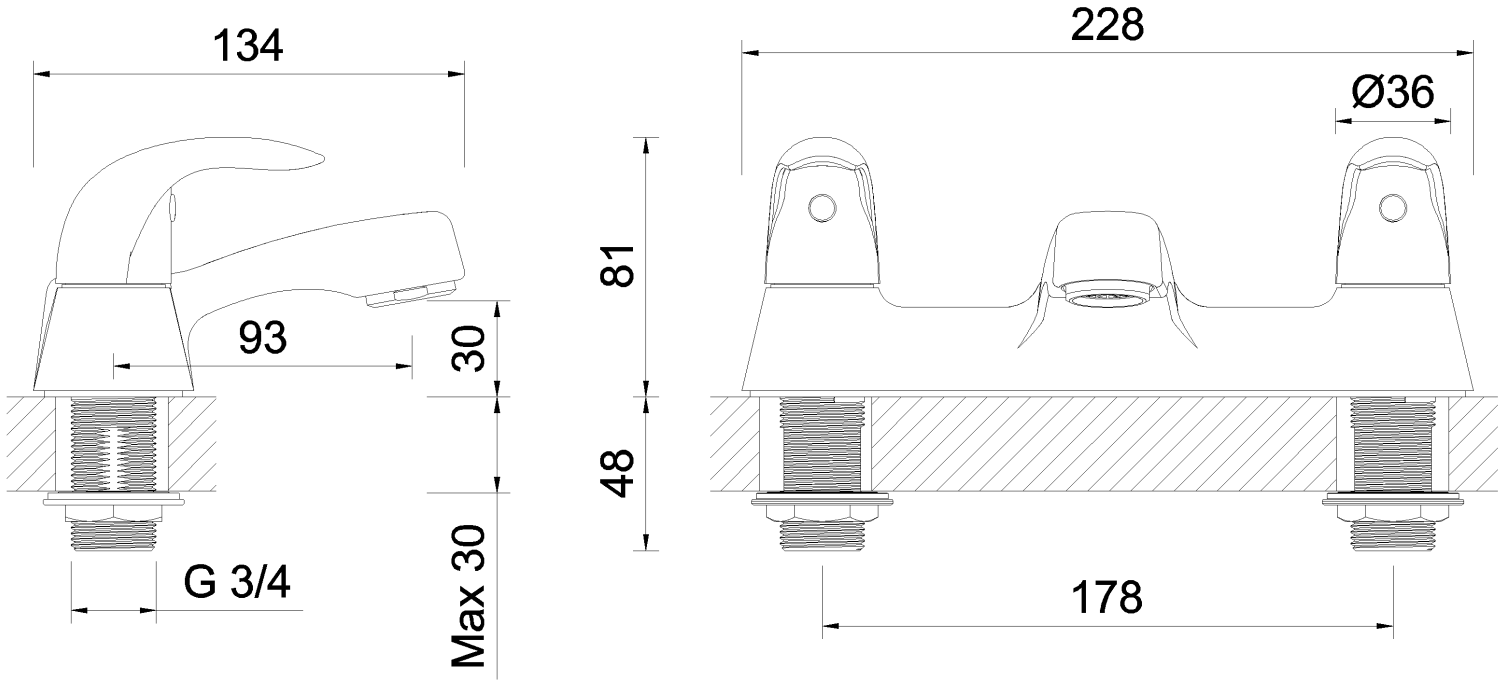
134
93
30
Max 30
G 3/4
228
Ø36
81
48
178