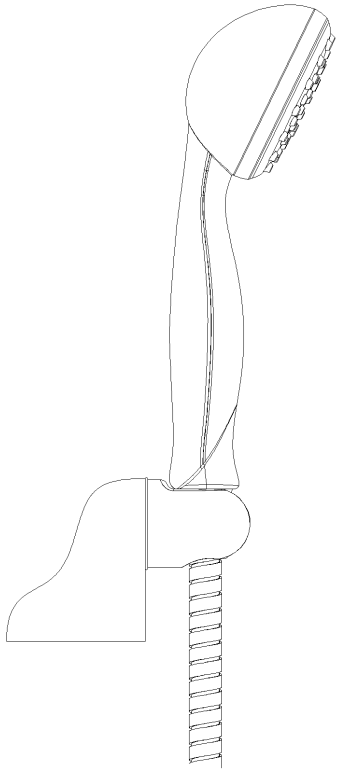

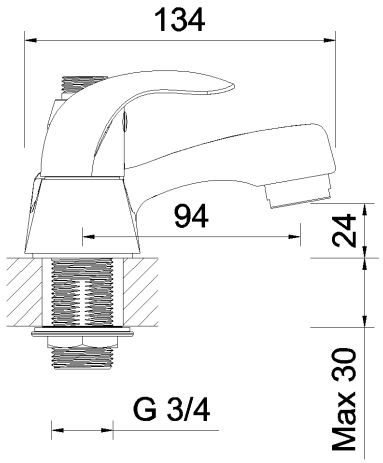
134
94
24
Max 30
G 3/4

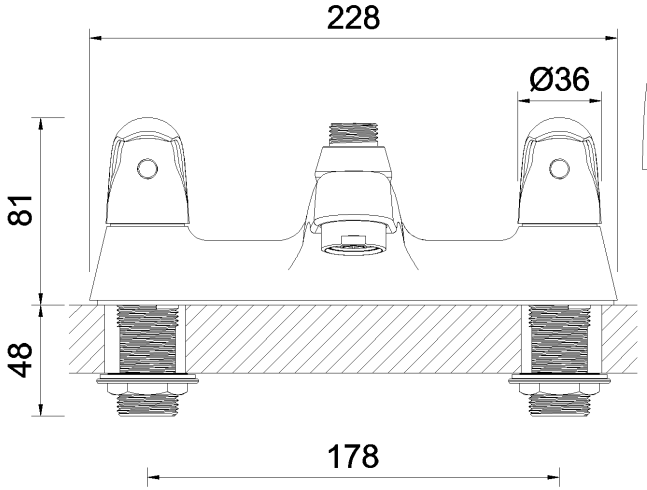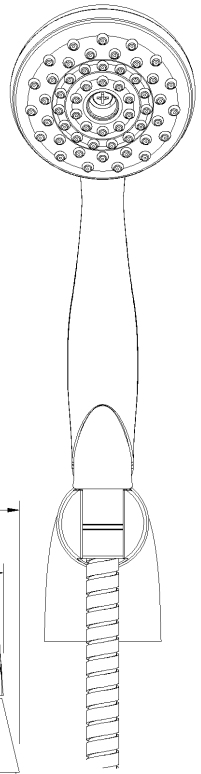
228
Ø36
81
48
178